96259974 <AVENUE F2 35W HIE-CE E27 230V CL2

IP66 | IK08

Dekorative Mastaufsatzleuchte für 1 x 35 W Lichtquelle: 1 x HIE-CE / 35W-Lampe. Betriebsgerät: magnetisch. Lichtverteilung: symmetrisch. Schutzklasse II, IP66, IK08. Gehäuse und Haltearme: Aluminium, druckguss (LM6), Leuchtendach: gewalztem Aluminium, gesamt pulverbeschichtet grau, Struktur 900 (ähnlich RAL7043). Diffusor: klar, Polycarbonat (PC) mit satiniertem Band. Schraubbefestigungen: Edelstahl. Lieferung vollständig in einem Karton. Lampe ist separat zu bestellen. Mastaufsatzmontage auf einem Adapter mit Ø 60 mm, Länge 100 mm.

Abmessungen: Ø700/700 x 500 mm
Leuchten Leistung: 43 W
Gewicht: 9,1 kg
Scx: 0.17 m²
Leuchten Lichtausbeute: 57 lm/W

TLG_AVEF_F_FRS.jpg

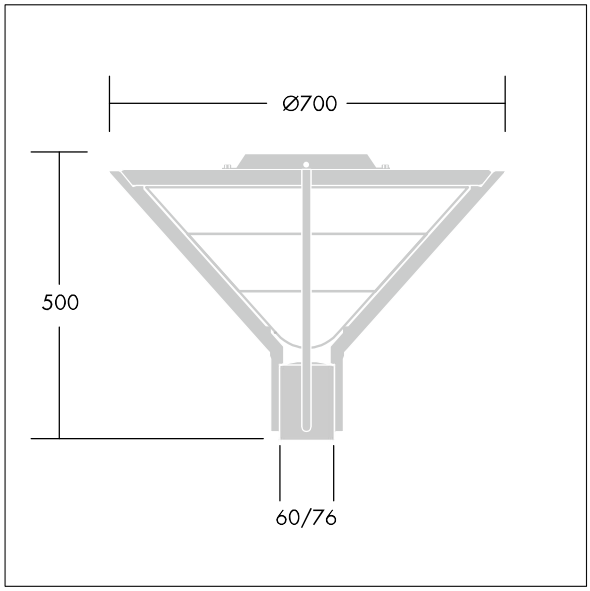

TLG_AVEF_M_LD1.wmf

Die mit * gekennzeichneten Werte sind Bemessungswerte. Die Werte gelten, wenn nicht anders angegeben, für eine Umgebungstemperatur von 25°C.
Die Produkte von Thorn Lighting unterliegen einer kontinuierlichen Weiterentwicklung. Wir behalten uns vor, ohne weitere Publikation technische oder formale Änderungen an unseren Produkten vorzunehmen.
© Thorn Lighting