<AquaForce II

96240481 <AQUAF2 2x49W T16 HFI L000

	IP65	D	IK08		CE	850°C	T_a25	

<AquaForce II

Staubgeschützte Feuchtraumwannenleuchte für 2 x 49W Lichtquelle: 2 x T16 / 49W Lampe(n). Vorschaltgerät: EVG, digital dimmbares DALI/DSI-Betriebsgerät, Schutzart IP65, Schutzklasse I. Gehäuse: Polycarbonat (PC) lichtgrau, Abdeckung: Polycarbonat (PC) mit Innenprismen, Verschlüsse: Polycarbonat (PC). Für Anbau- oder Hängemontage. Deckenbefestigungsclips für Anbaumontage werden mit jeder Leuchte mitgeliefert (geeignet auch für werkzeuglose Montage mit Universaltragschiene), optionale Zubehör-Sets für andere Montagearten sind lieferbar. Lampen sind separat zu bestellen.

Abmessungen: 1600 x 147 x 118 mm
Leuchten Leistung: 105,5 W
Gewicht: 3,4 kg

TLG_AQU2_F_TWIN.jpg

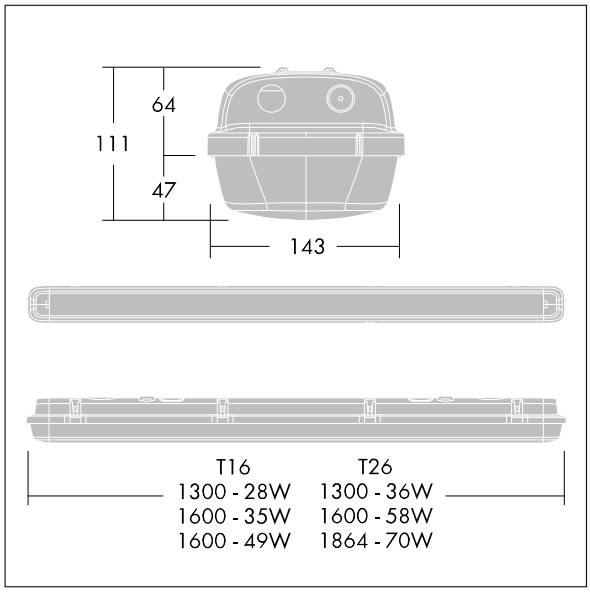

TLG_AQU2_M_IILD2.wmf

Die mit * gekennzeichneten Werte sind Bemessungswerte. Die Werte gelten, wenn nicht anders angegeben, für eine Umgebungstemperatur von 25°C.

Die Produkte von Thorn Lighting unterliegen einer kontinuierlichen Weiterentwicklung. Wir behalten uns vor, ohne weitere Publikation technische oder formale Änderungen an unseren Produkten vorzunehmen.
© Thorn Lighting