Contrast 2 LED

96263210 <CONT2 L 36L105 757 S/S 8X16°

ISO 9223 C3	IP66	IK08	⧈	CE

Contrast 2 LED

Ein kompakte LED zur Fassadenbeleuchtung für Montagebefestigung mit 8 x 16° horizontal. Betriebsgerät: Schutzklasse II, IP66, IK08. Gehäuse und Rahmen: Aluminiumdruckguss, silbergrau sandgestrahlt 150. Glas: gehärtet, 4 mm stark Dichtung: EPDM. Inklusive LED-Modul mit 5700K.

Mit integrierter Stromversorgung.

Abmessungen: 407 x 295 x 95 mm
Leuchten Leistung: 119 W
Gewicht: 7,55 kg

TLG_CONL_F_L26X26PDB.jpg

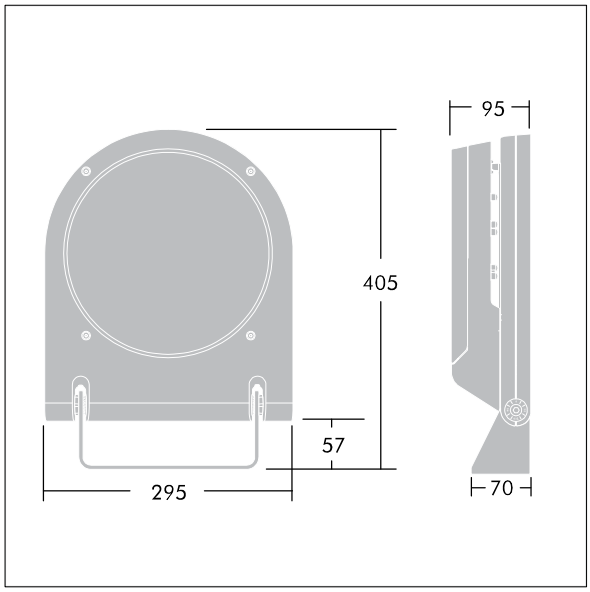

TLG_CON2_M_LDL mod.wmf

Die mit * gekennzeichneten Werte sind Bemessungswerte. Thorn setzt bewährte und geprüfte Komponenten von führenden Lieferanten ein. Dennoch kann es bei einzelnen LEDs während ihrer Nennlebensdauer vereinzelt zu technologisch bedingten Ausfällen kommen. Laut internationalen Standards besteht für den Nominallichtstrom und die Anschlusslast eine Toleranz von ± 10 %. Die Werte gelten, wenn nicht anders angegeben, für eine Umgebungstemperatur von 25°C.

Die Produkte von Thorn Lighting unterliegen einer kontinuierlichen Weiterentwicklung. Wir behalten uns vor, ohne weitere Publikation technische oder formale Änderungen an unseren Produkten vorzunehmen.
© Thorn Lighting

Contrast 2 LED

96263210 <CONT2 L 36L105 757 S/S 8X16°

Die Produkte von Thorn Lighting unterliegen einer kontinuierlichen Weiterentwicklung. Wir behalten uns vor, ohne weitere Publikation technische oder formale Änderungen an unseren Produkten vorzunehmen.
© Thorn Lighting