# FleXity

## 96270793 <FLEX 24L50-730 WSC CL1 W5 T76 ANT

| | | | | | | | | | |
|---|---|---|---|---|---|---|---|---|---|
| ISO 9223 C3 | | IP66 | IK09 | | CE | | | $T_a$ -20 +25 | |

## FleXity

Eine moderne, diskrete und vielseitige Mastaufsatz-LED mit asymmetrischer Lichtverteilung. Programmierbarer LED-Treiber mit 24 LEDs, betrieben mit 500mA. Schutzklasse I, IP66, IK09. Leuchtendach und Sockel: Aluminiumdruckguss (EN AC-46100), dunkelgrau pulverbeschichtet (ähnlich RAL7043). Abdeckung: , klar, Polycarbonat (PC). Inklusive LED-Modul mit 3000K Mastaufsatzmontage auf Ø76-mm-Mastzopf, maximale Einstecktiefe 75 mm. Mit 5m Kabel vorverdrahtet.

Überspannungsschutz: 10 kV Einzelimpuls Gleichtakt und 8 kV Multipuls Gleichtakt und 6 kV Multipuls Differentialtakt. Falls permanent ein DALI-System angeschlossen ist: 6 kV Multipuls Gleich- und Differentialtakt.

Abmessungen: 370 x 430 x 290 mm
Leuchten Leistung: 40 W
Leuchten Lichtstrom: 4360 lm
Leuchten Lichtausbeute: 109 lm/W
Gewicht: 4,7 kg
Windangriffsfläche: 0.038 m²

TLG_FLEX_F_D76PDB.jpg

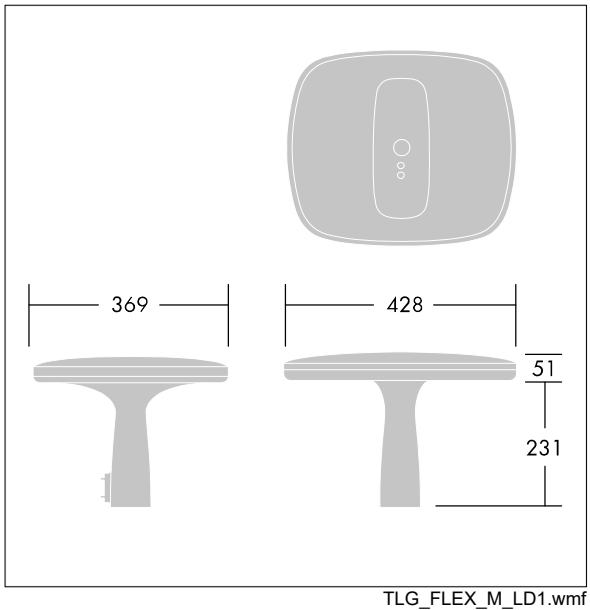


TLG_FLEX_M_LD1.wmf

Dieses Produkt enthält eine Lichtquelle der Energieeffizienzklasse D.

Die mit * gekennzeichneten Werte sind Bemessungswerte. Thorn setzt bewährte und geprüfte Komponenten von führenden Lieferanten ein. Dennoch kann es bei einzelnen LEDs während ihrer Nennlebensdauer vereinzelt zu technologisch bedingten Ausfällen kommen. Laut internationalen Standards besteht für den Nominallichtstrom und die Anschlusslast eine Toleranz von ± 10 %. Die Werte gelten, wenn nicht anders angegeben, für eine Umgebungstemperatur von 25°C.

Die Produkte von Thorn Lighting unterliegen einer kontinuierlichen Weiterentwicklung. Wir behalten uns vor, ohne weitere Publikation technische oder formale Änderungen an unseren Produkten vorzunehmen.
© Thorn Lighting

# FleXity

## 96270793 <FLEX 24L50-730 WSC CL1 W5 T76 ANT

Die Produkte von Thorn Lighting unterliegen einer kontinuierlichen Weiterentwicklung. Wir behalten uns vor, ohne weitere Publikation technische oder formale Änderungen an unseren Produkten vorzunehmen.
© Thorn Lighting