CorrosionForce II

96627500 CORRF2 LED7000 AC HFI L840

IP65	D	IK02	⏚	CE	650°C	T_a -20 +25	

CorrosionForce II

Eine leistungsstarke, staubgeschützte Feuchtraumleuchte IP65, zum Einsatz in aggressiven Umgebungen. EVG, digital dimmbares DALI/DSI-Betriebsgerät. Schutzklasse I. Leuchtendach aus lichtgrau glasfaserverstärktes Polyester. Die einzigartige Lichtkammer beherbergt die LED und steuert die Lichtverteilung. Diffusor aus Acryl mit Innenprismen. Zur Aufputz- oder Hängemontage. Schnellbefestigungen zur Aufputzmontage liegen bei, optionale Zubehörsätze für andere Montagearten sind ebenfalls erhältlich. Inklusive LED-Modul mit 4000K

Abmessungen: 1594 x 112 x 112 mm
Leuchten Leistung: 56 W
Gewicht: 2 kg
Leuchten Lichtausbeute: 121 lm/W

TLG_XFRC_F_LEDPDBDIFF.jpg

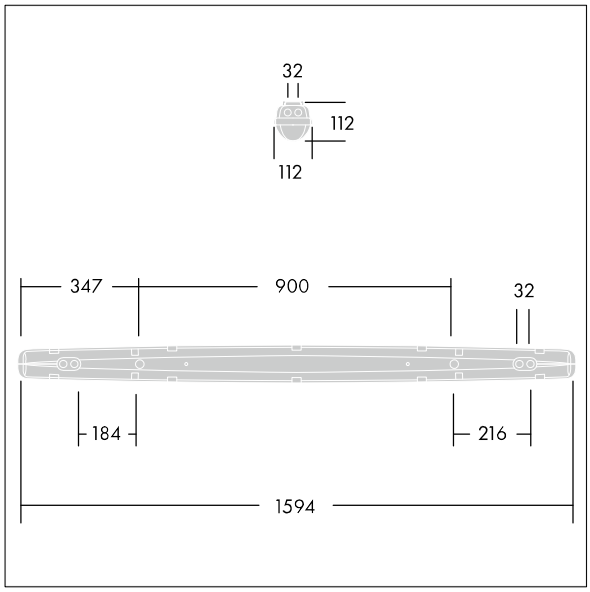

TLG_IMPC_M_IILDLED.wmf

Die mit * gekennzeichneten Werte sind Bemessungswerte. Thorn setzt bewährte und geprüfte Komponenten von führenden Lieferanten ein. Dennoch kann es bei einzelnen LEDs während ihrer Nennlebensdauer vereinzelt zu technologisch bedingten Ausfällen kommen. Laut internationalen Standards besteht für den Nominallichtstrom und die Anschlusslast eine Toleranz von ± 10 %. Die Werte gelten, wenn nicht anders angegeben, für eine Umgebungstemperatur von 25°C.

Die Produkte von Thorn Lighting unterliegen einer kontinuierlichen Weiterentwicklung. Wir behalten uns vor, ohne weitere Publikation technische oder formale Änderungen an unseren Produkten vorzunehmen.
© Thorn Lighting