96267186 <SATIN2 MRE L350 12L35 12° RD IO

IP68	IK10	⧈	CE	T_a25

Diskretes Linearflutlicht für Bodeneinbau zur Fassadenbeleuchtung. 12 LEDs. betrieben mit 330mA, Optik:
12°. Elektronisches, nicht dimmbares Betriebsgerät. Gehäuse: Aluminium, extrudiert, (EN AW-6060 T6), silbergrau lackiert, texturiert. Seiten: Aluminiumdruckguss, silbergrau lackiert, texturiert. Abdeckung: gehärtetes Glas, 10 mm stark.
Schutzklasse II, IP68, IK10. Vorverdrahtet mit 1 m 2x1mm² H05RNF-Kabel, beiden Enden Inklusive roter LED

Abmessungen: 354 x 96 x 112 mm
Leuchten Leistung: 11 W
Gewicht: 1,86 kg

TLG_STN2_F_PDBMRE.jpg

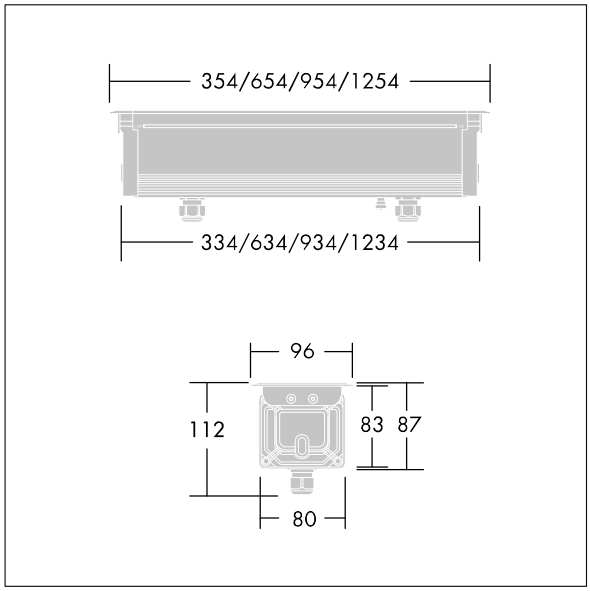

TLG_SATL_M_LD1_03.wmf

Die mit * gekennzeichneten Werte sind Bemessungswerte. Thorn setzt bewährte und geprüfte Komponenten von führenden Lieferanten ein. Dennoch kann es bei einzelnen LEDs während ihrer Nennlebensdauer vereinzelt zu technologisch bedingten Ausfällen kommen. Laut internationalen Standards besteht für den Nominallichtstrom und die Anschlusslast eine Toleranz von ± 10 %. Die Werte gelten, wenn nicht anders angegeben, für eine Umgebungstemperatur von 25°C.

Die Produkte von Thorn Lighting unterliegen einer kontinuierlichen Weiterentwicklung. Wir behalten uns vor, ohne weitere Publikation technische oder formale Änderungen an unseren Produkten vorzunehmen.
© Thorn Lighting