ForceLED Pro

96628268 ForceLED Pro 6000-840 HF TW

IP66	CE	80Nm	T_a30

ForceLED Pro

Eine robuste und vandalensichere Leuchte, welche in Umgebungstemperaturen bis zu 40° C betrieben werden. Mit 6000lm-LED-Modul. Elektronisches, nicht dimmbares Betriebsgerät. Schutzklasse I, IP66, 4xIK10. Gehäuse: Aluminiumdruckguss mit weniger als 1 % Kupfergehalt (entspricht LM6), dunkelgrau pulverbeschichtet. Diffuser: Polycarbonat (PC). Safe-T Locking System (SLS): Thermoplastisches Gemisch aus Polycarbonat (PC) und Acrylnitril-Butadien-Styrol (ABS). Dichtung: flüssig gegossen. Inklusive LED-Modul mit 4000K

Abmessungen: 1340 x 167 x 120 mm
Leuchten Leistung: 49,4 W
Leuchten Lichtstrom: 6000 lm
Leuchten Lichtausbeute: 121 lm/W
Gewicht: 8,5 kg

TLG_FORP_F_PDB.jpg

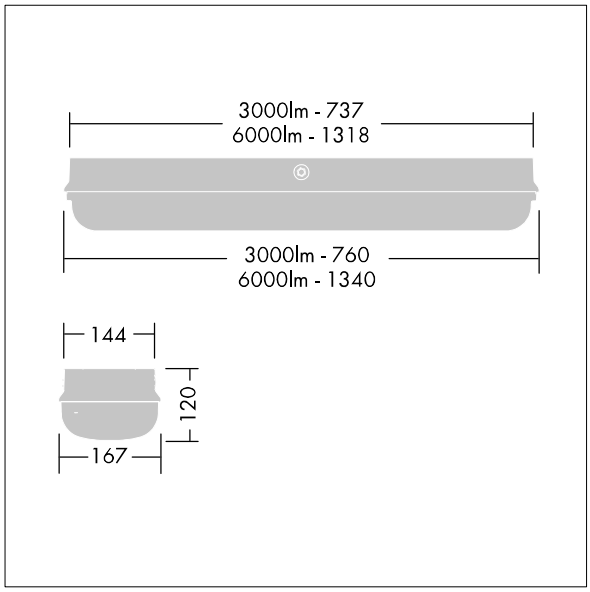

TLG_FORP_M_LD1.wmf

Die mit * gekennzeichneten Werte sind Bemessungswerte. Thorn setzt bewährte und geprüfte Komponenten von führenden Lieferanten ein. Dennoch kann es bei einzelnen LEDs während ihrer Nennlebensdauer vereinzelt zu technologisch bedingten Ausfällen kommen. Laut internationalen Standards besteht für den Nominallichtstrom und die Anschlusslast eine Toleranz von ± 10 %. Die Werte gelten, wenn nicht anders angegeben, für eine Umgebungstemperatur von 25°C.

Die Produkte von Thorn Lighting unterliegen einer kontinuierlichen Weiterentwicklung. Wir behalten uns vor, ohne weitere Publikation technische oder formale Änderungen an unseren Produkten vorzunehmen.
© Thorn Lighting

ForceLED Pro

96628268 ForceLED Pro 6000-840 HF TW

Die Produkte von Thorn Lighting unterliegen einer kontinuierlichen Weiterentwicklung. Wir behalten uns vor, ohne weitere Publikation technische oder formale Änderungen an unseren Produkten vorzunehmen.
© Thorn Lighting