Beta

96665834 BETA OFFICE LED4000-840 HFIX E3 Q597

IP 20 40	IK 03	⧈	CE	650 °C	Ta 25	

Beta

Eine LED-Leuchte zur Einbaumontage mit schlankem 9-mm-Profil. EVG, digital dimmbares DALI-Betriebsgerät. Schutzklasse II. Gehäuse: Aluminium, weiß (RAL 9016). Mit UGR < 19 und < 3000 cd/m² bei 65° für Office Anwendungen gemäß EN12464. Inklusive LED-Modul mit 4000K

Abmessungen: 597 x 597 x 9 mm
Leuchten Leistung: 38,3 W
Leuchten Lichtstrom: 4131 lm
Leuchten Lichtausbeute: 108 lm/W
Gewicht: 4,7 kg

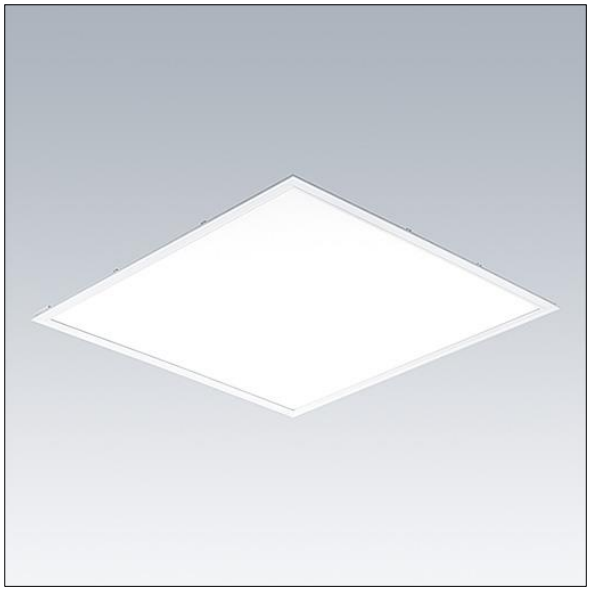

TLG_BETA_F_PDB.jpg

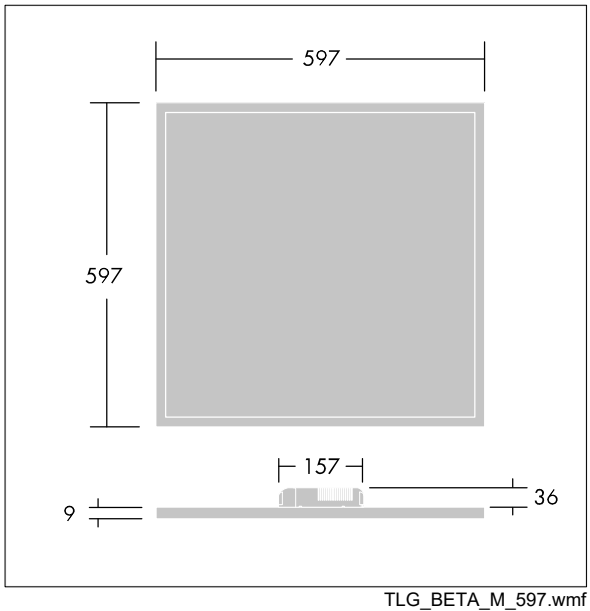

TLG_BETA_M_597.wmf

Die mit * gekennzeichneten Werte sind Bemessungswerte. Thorn setzt bewährte und geprüfte Komponenten von führenden Lieferanten ein. Dennoch kann es bei einzelnen LEDs während ihrer Nennlebensdauer vereinzelt zu technologisch bedingten Ausfällen kommen. Laut internationalen Standards besteht für den Nominallichtstrom und die Anschlusslast eine Toleranz von ± 10 %. Die Werte gelten, wenn nicht anders angegeben, für eine Umgebungstemperatur von 25°C.

Die Produkte von Thorn Lighting unterliegen einer kontinuierlichen Weiterentwicklung. Wir behalten uns vor, ohne weitere Publikation technische oder formale Änderungen an unseren Produkten vorzunehmen.
© Thorn Lighting