Tonic Spot

96665964 <TONIC SPOT LED1800-930 MT3 WFL WH

IP20	⏚	CE	T_a25

Tonic Spot

Ein LED-Strahler, Lichtverteilung: breitstrahlender Fluter, nicht dimmbares Betriebsgerät integriert, für 100 - 240 V, 50/60 Hz. Track montiert (oder Anbaumontage dank optionalem Adapterzubehör) über globalen, 3-phasigen GA69-Adapter. Schutzklasse I, IP20. Gehäuse: Aluminiumdruckguss, weiß lackiert. Treibergehäuse: Polycarbonat (PC), weiß. Inklusive LED-Modul mit 3000 K Strahler ist bis 350° drehbar und bis 90° neigbar. Lichtverteilung lässt sich durch Linsenwechsel und/oder Verwendung externer Komponenten ändern.

Abmessungen: Ø95 x 187 mm
Leuchten Leistung: 19,6 W
Leuchten Lichtstrom: 1726 lm
Leuchten Lichtausbeute: 88 lm/W
Gewicht: 1,3 kg

TLG_TNCS_F_WH.jpg

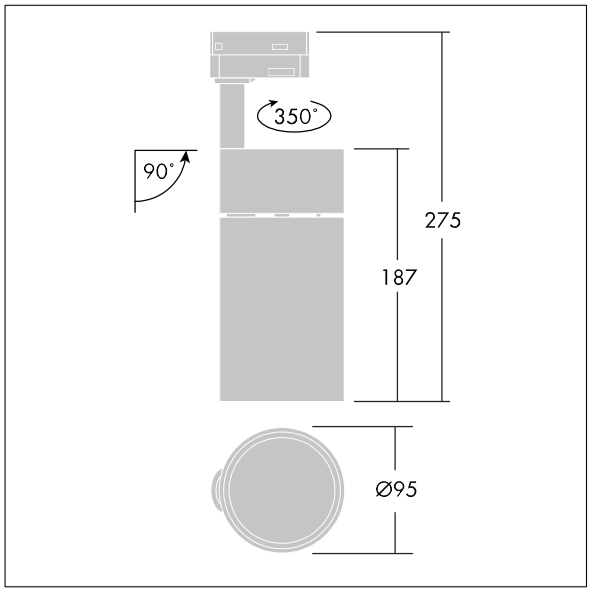

TLG_TONC_M_LD1.wmf

Die mit * gekennzeichneten Werte sind Bemessungswerte. Thorn setzt bewährte und geprüfte Komponenten von führenden Lieferanten ein. Dennoch kann es bei einzelnen LEDs während ihrer Nennlebensdauer vereinzelt zu technologisch bedingten Ausfällen kommen. Laut internationalen Standards besteht für den Nominallichtstrom und die Anschlusslast eine Toleranz von ± 10 %. Die Werte gelten, wenn nicht anders angegeben, für eine Umgebungstemperatur von 25°C.

Die Produkte von Thorn Lighting unterliegen einer kontinuierlichen Weiterentwicklung. Wir behalten uns vor, ohne weitere Publikation technische oder formale Änderungen an unseren Produkten vorzunehmen.
© Thorn Lighting