THORN

# 96276608 <ALTISLEDG3 132L A6 957-T86

ISO 9223 C5 | IP66 | IK08

Ein leistungsstarkes LED-Flutlicht mit 132 LEDs. Lichtverteilung: asymmetrisch 60°. Externes Betriebsgerät, separat zu bestellen. Schutzklasse I, IP66, IK08. Wärmeableiter, Rahmen und Montagebefestigung; Aluminiumdruckguss, dunkelgrau (ähnlich RAL 7043) pulverbeschichtet. Abdeckung: Glas, klar, 5 mm. Befestigungspunkte für Montagebefestigung vorhanden (eine M20-Schraube oder zwei M14-Schrauben). Flackerarmer Betrieb (< 1 %), passend für HDTV-Übertragungen. Inklusive LED-Modul mit 5700K., Farbwiedergabeindex min.: 85. typ.: 90. TLCI = 86.

Aufgrund der einzigartigen Berechnungsanforderungen dieses Produkts sind hier keine photometrischen Daten angegeben. Ihr lokaler Vertreter berät Sie jedoch gern in Design-Fragen.

Abmessungen: 332 x 672 x 257 mm

Gewicht: 9,6 kg
Windangriffsfläche: 0.07 m² bei 0°

TLG_ALTS_F_V1.jpg

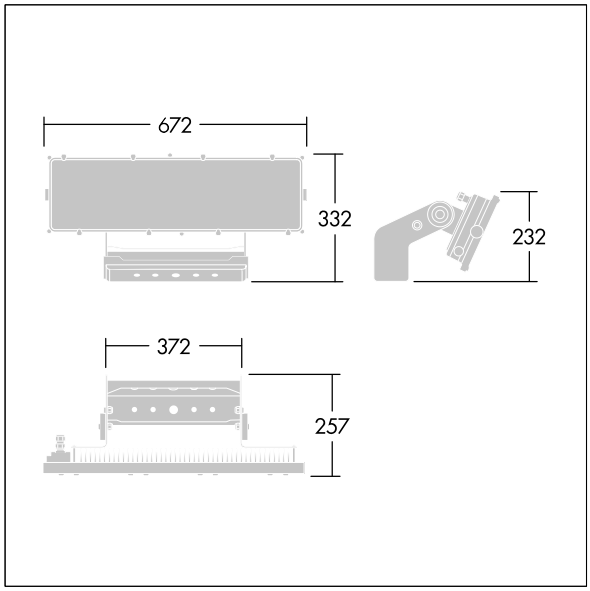


TLG_ALTS_M_LD1_V1.wmf

Dieses Produkt enthält eine Lichtquelle der Energieeffizienzklasse D.

Die mit * gekennzeichneten Werte sind Bemessungswerte. Thorn setzt bewährte und geprüfte Komponenten von führenden Lieferanten ein. Dennoch kann es bei einzelnen LEDs während ihrer Nennlebensdauer vereinzelt zu technologisch bedingten Ausfällen kommen. Laut internationalen Standards besteht für den Nominallichtstrom und die Anschlusslast eine Toleranz von ± 10 %. Die Werte gelten, wenn nicht anders angegeben, für eine Umgebungstemperatur von 25°C.

Die Produkte von Thorn Lighting unterliegen einer kontinuierlichen Weiterentwicklung. Wir behalten uns vor, ohne weitere Publikation technische oder formale Änderungen an unseren Produkten vorzunehmen.
© Thorn Lighting