Neuer Ordner

96642617 <CHAL PRO LED1600-930 HF RSB W6

IP20 IP54 | IK03 | 850 °C | Ta25

Neuer Ordner

Ein LED-Downlight zur Einbaumontage. nicht dimmbares Betriebsgerät , extern. IP54 (IP20 von oben), Schutzklasse I. Gehäuse: Aluminium lackiert, weiß (RAL 9016). Reflektor: matt. Geignet zur Montage in Decken mit einer Stärke von 1 - 40 mm in einem Ausschnitt von Ø 150 mm. Inklusive LED-Modul mit 3000 K.

Abmessungen: Ø172 x 94 mm
Leuchten Leistung: 18,1 W
Leuchten Lichtstrom: 1500 lm
Leuchten Lichtausbeute: 83 lm/W
Gewicht: 0,49 kg

TLG_CHLP_F_RSBPDB.jpg

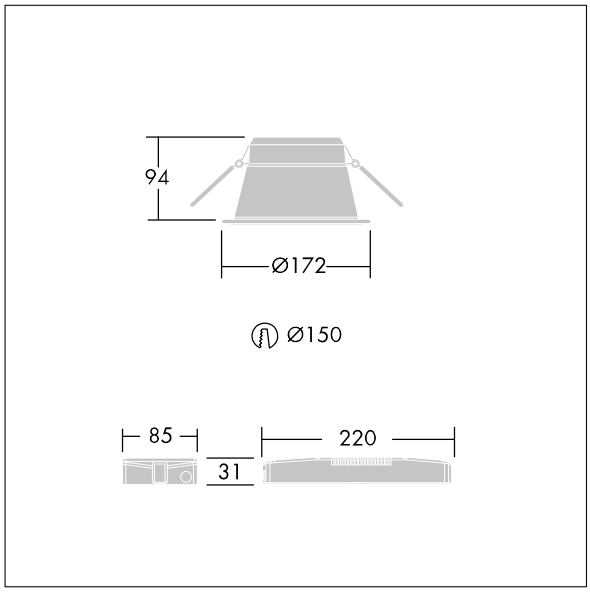

TLG_CHLP_M_DL1.wmf

Die mit * gekennzeichneten Werte sind Bemessungswerte. Thorn setzt bewährte und geprüfte Komponenten von führenden Lieferanten ein. Dennoch kann es bei einzelnen LEDs während ihrer Nennlebensdauer vereinzelt zu technologisch bedingten Ausfällen kommen. Laut internationalen Standards besteht für den Nominallichtstrom und die Anschlusslast eine Toleranz von ± 10 %. Die Werte gelten, wenn nicht anders angegeben, für eine Umgebungstemperatur von 25°C.

Die Produkte von Thorn Lighting unterliegen einer kontinuierlichen Weiterentwicklung. Wir behalten uns vor, ohne weitere Publikation technische oder formale Änderungen an unseren Produkten vorzunehmen.
© Thorn Lighting