96643250 <CHAL PRO LED1100-830 R2M RMB W6

IP20 IP54 | IK03 | 850°C | T_a25

Ein LED-Downlight zur Einbaumontage. ready2mains™-Betriebsgerät , extern. IP54 (IP20 von oben), Schutzklasse I. Gehäuse: Aluminium lackiert, weiß (RAL 9016). Reflektor: hochglänzend. Geignet zur Montage in Decken mit einer Stärke von 1 - 40 mm in einem Ausschnitt von Ø 150 mm. Inklusive LED-Modul mit 3000 K.

Abmessungen: Ø172 x 94 mm
Leuchten Leistung: 8,8 W
Leuchten Lichtstrom: 1090 lm
Leuchten Lichtausbeute: 124 lm/W
Gewicht: 0,49 kg

TLG_CHLP_F_RMBPDB.jpg

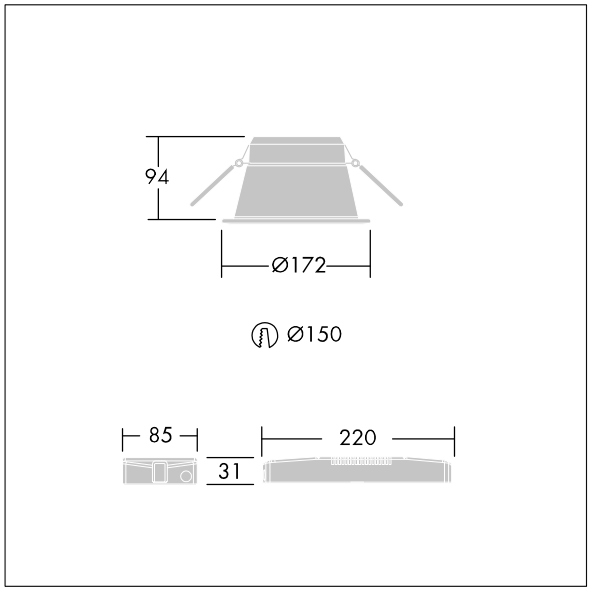

TLG_CHLP_M_DL1.wmf

Dieses Produkt enthält eine Lichtquelle der Energieeffizienzklasse D.

Die mit * gekennzeichneten Werte sind Bemessungswerte. Thorn setzt bewährte und geprüfte Komponenten von führenden Lieferanten ein. Dennoch kann es bei einzelnen LEDs während ihrer Nennlebensdauer vereinzelt zu technologisch bedingten Ausfällen kommen. Laut internationalen Standards besteht für den Nominallichtstrom und die Anschlusslast eine Toleranz von ± 10 %. Die Werte gelten, wenn nicht anders angegeben, für eine Umgebungstemperatur von 25°C.

Die Produkte von Thorn Lighting unterliegen einer kontinuierlichen Weiterentwicklung. Wir behalten uns vor, ohne weitere Publikation technische oder formale Änderungen an unseren Produkten vorzunehmen.
© Thorn Lighting