96207081 <EYE BOLLARD LARGE ANT

Applique

Cadre de borne en aluminium fonderie anthracite thermopoudré pour le montage de tout type de Large hublot (sauf versions à cellule photoélectrique, voir éclairage extérieur / luminaires muraux).

Dimensions : 453 x 50 x 1415 mm
Poids : 9 kg

TLG_EYKN_F_BOLVSANTH.jpg

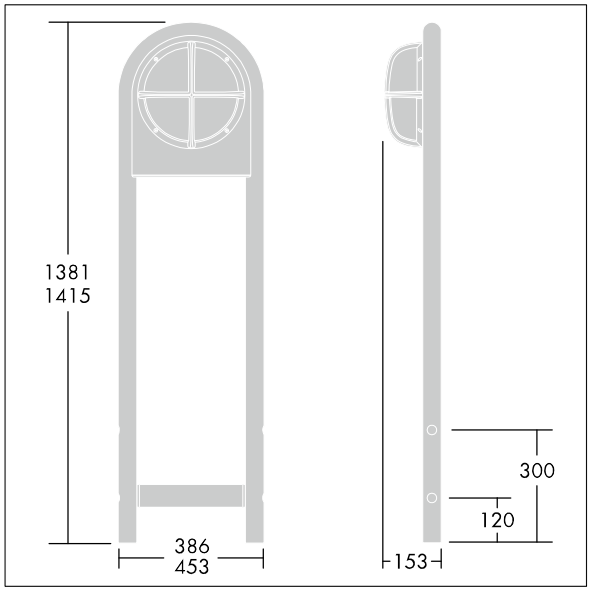

TLG_EYKN_M_BOLLARD.wmf

Toutes les valeurs marquées d'un * sont des valeurs nominales. Sauf indication contraire, les valeurs sont applicables pour une température ambiante de 25 °C.
Les produits de Thorn Lighting sont perfectionnés en permanence. Nous nous réservons le droit d'apporter des modifications à nos produits sans autres publications.
© Thorn Lighting