96628648 <PRIM L2 LED4600-840 WB HF E3 END SET

IP20 | halogen | IK02 | CE

Rail de 2000mm, pour fixation au plafond ou en suspension sur caténaire ou chaînes, avec luminaire LED 4 600 lm et distribution extensif. tôle d'acier avec finition laquée. Classe électrique I, IP20. Module d'extrémité, sans connecteur mécanique. Livré avec bornier à poussoirs 7 pôles, possibilité de repiquage.. Livré avec LED 4 000 K.

Dimensions : 2000 x 68 x 93 mm
Puissance du luminaire: 30 W
Flux lumineux du luminaire: 4590 lm
Efficacité lumineuse du luminaire: 153 lm/W
Poids : 5,3 kg

TLG_PMM5_F_LEDPDB.jpg

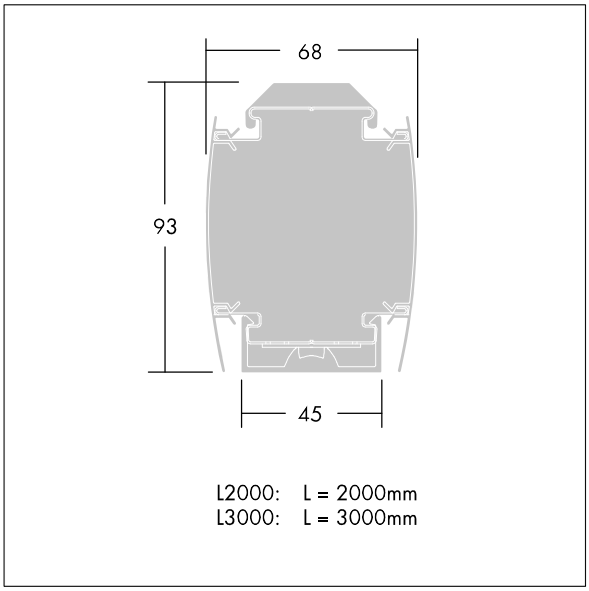

TLG_PMML_M_LED_bestueckt.wmf

Ce produit contient une source lumineuse de classe d'efficacité énergétique D.

Toutes les valeurs marquées d'un * sont des valeurs nominales. Thorn utilise des composants testés et éprouvés, en provenance des meilleurs fournisseurs. Dans certains cas isolés, il se peut qu'il y ait des pannes de nature technologique au niveau des LED individuels, pendant le cycle de vie nominal du produit. Les normes internationales fixent la tolérance du flux initial et de la charge associée à ± 10 %. Sauf indication contraire, les valeurs sont applicables pour une température ambiante de 25 °C.

Les produits de Thorn Lighting sont perfectionnés en permanence. Nous nous réservons le droit d'apporter des modifications à nos produits sans autres publications.
© Thorn Lighting

96628648 <PRIM L2 LED4600-840 WB HF E3 END SET

Les produits de Thorn Lighting sont perfectionnés en permanence. Nous nous réservons le droit d'apporter des modifications à nos produits sans autres publications.
© Thorn Lighting