Voyager Fit

Super kompakt, langlebig, einfache Bedienung

- Autarke Notleuchten benötigen langlebige Akkus. Der robuste Hightech-Lithium-Eisenphosphat-Akku nimmt den Nutzern mit seiner 3-Jahresgarantie alle Sorgen (weitere Informationen im jeweiligen Datenblatt).
- Die Voyager Fit Einbauleuchte ist so klein, dass sie sich so gut wie überall mühelos in Decken montieren lässt. Da ein Deckenausschnitt von nur 80 mm ausreicht, ist die neueste LED-Notbeleuchtung sogar für Gebäude mit begrenztem Platz verfügbar
- Die Voyager Fit Aufputzleuchte ist in zwei Baugrößen erhältlich. Schlanke mit einer Kabeleinführung hinten und Standard mit einer Kabeleinführung an der Seite oder hinten. Mit zwei Farboptionen ist Voyager Fit eine flexible Lösung für viele Anwendungen
- Mit den austauschbaren Linsen von Voyager Fit können Sie genau die passende Lichtverteilung für Ihr Notbeleuchtungssystem auswählen. Die Linsen lassen sich ganz einfach einrasten.

Bei den Fotos, Zeichnungen und lichttechnischen Daten handelt es sich lediglich um Symbolbilder. Für genauere Produktangaben wählen Sie bitte ein Produkt aus.

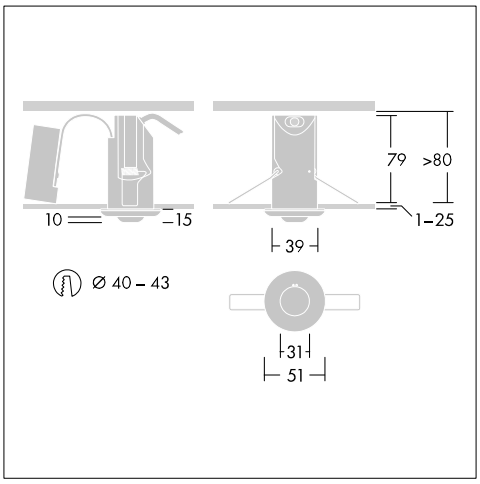

Material / Ausführung

Leuchtengehäuse aus weißem oder schwarzem Polycarbonat, Linsen aus transparentem Polycarbonat, Einbauversionen mit rotem Gummigurt für Akkuanschluss.

Installation/Montage

Die Voyager Fit Einbauleuchte kann direkt nach dem Auspacken in viele verschiedene Deckenarten mit Stärken zwischen 1 - 25 mm montiert werden.
Die Aufputzversionen bieten zwei Gehäusegrößen: nur 32 mm, falls die Installationskabel hinten eingeführt werden.
Verbinder ist abnehmbar für eine einfache und praktische Vorverdrahtung über die Anschlussklemme.

BSI, CB, UKCA, ENEC, IP20, IK03, IK07, SC2, CE, 850, Ta=5 to 40, Ta = +5 to +30, LED

Die Produkte von Thorn Lighting unterliegen einer kontinuierlichen Weiterentwicklung. Wir behalten uns vor, ohne weitere Publikation technische oder formale Änderungen an unseren Produkten vorzunehmen.
© Thorn Lighting

Voyager Fit

Bestellhinweis

Beschreibung	ILCOS Code	Sockel	Gewicht (kg)	SAP Code
Voyager Fit Einbauleuchte				
VOYAGER FIT MRC E3T NM	LED		0,23	96629567
VOYAGER FIT MRC E3D NM	LED		0,23	96629568
VOYAGER FIT MRC E3 NM	LED		0,22	96629566
Voyager Fit Aufputzleuchte				
Voyager FIT MSC E3 NM WH	LED		0,3	96670371
Voyager FIT MSC E3 NM BK	LED		0,3	96670372
VOYAGER FIT MSC SLIM E3 NM WH	LED		0,27	96670373
VOYAGER FIT MSC SLIM E3 NM BK	LED		0,27	96670374
Voyager FIT MSC E3T NM WH	LED		0,3	96670375
Voyager FIT MSC E3T NM BK	LED		0,3	96670376
VOYAGER FIT MSC SLIM E3T NM WH	LED		0,27	96670377
VOYAGER FIT MSC SLIM E3T NM BK	LED		0,27	96670378
Voyager FIT MSC E3D NM WH	LED		0,3	96670379
Voyager FIT MSC E3D NM BK	LED		0,3	96670380
VOYAGER FIT MSC SLIM E3D NM WH	LED		0,27	96670381
VOYAGER FIT MSC SLIM E3D NM BK	LED		0,27	96670382

Die Produkte von Thorn Lighting unterliegen einer kontinuierlichen Weiterentwicklung. Wir behalten uns vor, ohne weitere Publikation technische oder formale Änderungen an unseren Produkten vorzunehmen.
© Thorn Lighting