Voyager Blade 2

Schnittig und schlicht

- Mehrere Montageoptionen: Aufputzmontage an Wand und Decke, Deckeneinbau, Decken-Pendelleuchte, 90°-Wandmontage
- Jedes Zubehörteil passt zu jeder Leuchtenvariante, da der Gehäusesockel bei allen Reihen gleich ist
- Die Piktogramme für „Aufwärts, Links, Rechts, Abwärts“ sind im Lieferumfang enthalten
- Dauer der autonomen Notbeleuchtung mit DIP-Schalter einstellbar auf 1, 2, 3 oder 8 Std. (manuelle oder AutoTestfunktion)
- Testoptionen: Die autarke Voyager Blade 2 ist mit manueller Testfunktion, AutoTest und mit DALI-Testoption verfügbar

Bei den Fotos, Zeichnungen und lichttechnischen Daten handelt es sich lediglich um Symbolbilder. Für genauere Produktangaben wählen Sie bitte ein Produkt aus.

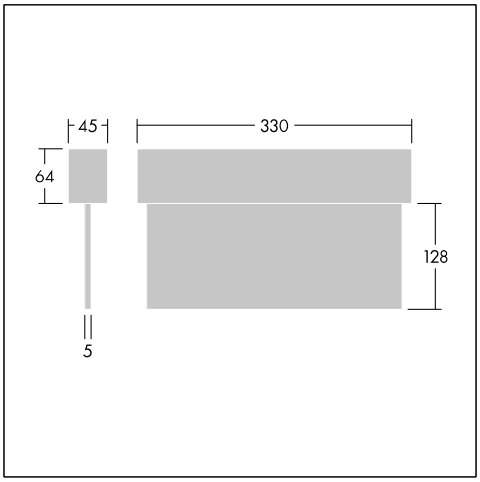

Material / Ausführung

Gehäuse: Polycarbonat, weiß
Abdeckung: Polycarbonat, transparent

Installation/Montage

Werkzeuglose ‚Klick‘-Montage nach Anbau des Gehäusesockels

Bestellhinweis

Beschreibung	ILCOS Code	Sockel	Gewicht (kg)	SAP Code
Voyager Blade 2 Anbauversion, Reichweite 23 Meter				
VOYAGER BLADE 2 115 MS E3BC WH			1	96635566
VOYAGER BLADE 2 115 MS ECD WH			0,8	96637564
VOYAGER BLADE 2 115 P MS ECP WH			0,8	96637565
VOYAGER BLADE 2 115 P MS ELP WH			0,8	96637566
VOYAGER BLADE 2 115 MS E1/2/3/8 WH			0,8	96633303
VOYAGER BLADE 2 115 MS E1/2/3/8T WH			0,8	96633304
VOYAGER BLADE 2 115 MS E3D WH			0,85	96633305
Voyager Blade 2 Anbauversion, Reichweite 30 Meter				

IP40, IK03, SC2, CE

Die Produkte von Thorn Lighting unterliegen einer kontinuierlichen Weiterentwicklung. Wir behalten uns vor, ohne weitere Publikation technische oder formale Änderungen an unseren Produkten vorzunehmen.
© Thorn Lighting

Voyager Blade 2

Beschreibung	ILCOS Code	Sockel	Gewicht (kg)	SAP Code
VOYAGER BLADE 2 150 MS E3BC WH			1,1	96635567
VOYAGER BLADE 2 150 MS ECD WH			0,9	96637568
VOYAGER BLADE 2 150 P MS ECP WH			0,9	96637569
VOYAGER BLADE 2 150 P MS ELP WH			0,9	96637570
VOYAGER BLADE 2 150 MS E1/2/3/8 WH			0,9	96633306
VOYAGER BLADE 2 150 MS E1/2/3/8T WH			0,9	96633307
VOYAGER BLADE 2 150 MS E3D WH			0,95	96633308
Voyager BLADE 2 Contus Reichweite 23 Meter				
VOYAGER BLADE 2 115 CON E1/2/3/8 WH			1,15	96636556
VOYAGER BLADE 2 115 CON E1/2/3/8T WH			1,15	96636557
VOYAGER BLADE 2 115 CON E3D WH			1,1	96636558
VOYAGER BLADE 2 115 CON E3BC WH			1,2	96636559
VOYAGER BLADE 2 115 CON ECD WH			1,05	96636560
VOYAGER BLADE 2 115 P CON ECP WH			1,05	96636561
VOYAGER BLADE 2 115 P CON ELP WH			1,05	96636562
Voyager BLADE 2 Contus Reichweite 30 Meter				
VOYAGER BLADE 2 150 CON E1/2/3/8 WH			1,25	96636564
VOYAGER BLADE 2 150 CON E1/2/3/8T WH			1,25	96636565
VOYAGER BLADE 2 150 CON E3D WH			1,2	96636566
VOYAGER BLADE 2 150 CON E3BC WH			1,3	96636567
VOYAGER BLADE 2 150 CON ECD WH			1,15	96636568
VOYAGER BLADE 2 150 P CON ECP WH			1,15	96636569
VOYAGER BLADE 2 150 P CON ELP WH			1,15	96636570
Voyager Blade 2 Zubehör				
VOYAGER BLADE 2 MS90° WH			0,25	96633309
VOYAGER BLADE 2 FSR WH			0,3	96633310
VOYAGER BLADE 2 MSC-Cord20			0,2	96633311
Voyager Blade 2 Ersatzteile				
VOYAGER BLADE 2 E3D ACCU			0,156	59011291
VOYAGER BLADE 2 115 LEGENDSET SM-S			0,134	59011294
VOYAGER BLADE 2 150 LEGENDSET SM-S			0,168	59011295
VOYAGER BLADE 2 E3 / E3T ACCU			0,066	59011290
EMpowerLED E3D 1/350mA			0,068	59012020

Die Produkte von Thorn Lighting unterliegen einer kontinuierlichen Weiterentwicklung. Wir behalten uns vor, ohne weitere Publikation technische oder formale Änderungen an unseren Produkten vorzunehmen.
© Thorn Lighting