Raze Bollard

96635553 MGR SPIKE RAZE/DCO/THOR/CANDLE BOL

Raze Bollard

Erdspießadapter für Masten zur Bodenmontage mit Flanschplatte. Bolzen nicht inbegriffen.

TLG_ACCS_F_MRGSPIKE.jpg

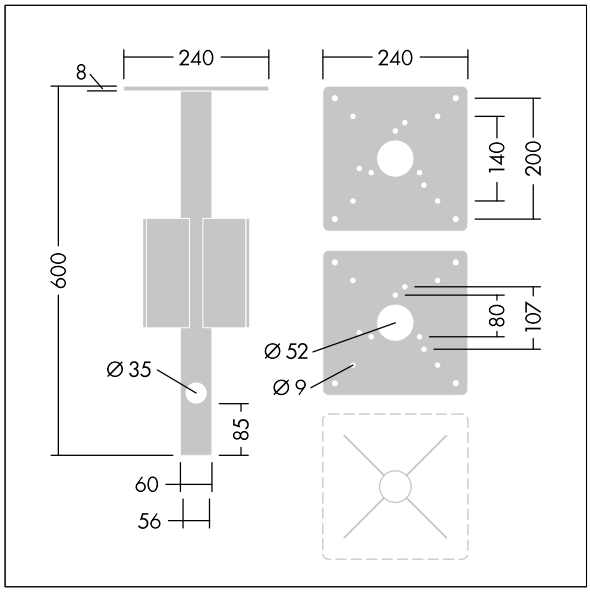

TLG_BOLL_M_SPIKE.wmf

Die mit * gekennzeichneten Werte sind Bemessungswerte. Die Werte gelten, wenn nicht anders angegeben, für eine Umgebungstemperatur von 25°C.

Die Produkte von Thorn Lighting unterliegen einer kontinuierlichen Weiterentwicklung. Wir behalten uns vor, ohne weitere Publikation technische oder formale Änderungen an unseren Produkten vorzunehmen.
© Thorn Lighting