Linn

96264339 LINN RCT BOLLARD GROUND BASE

Linn

Montageflansch aus Eisengalvanisiert für Linn-Poller, falls kein Betonfundament vorhanden ist.

Abmessungen: 220 x 150 x 160 mm
Gewicht: 2,5 kg

TLG_LINN_F_FLANGE.jpg

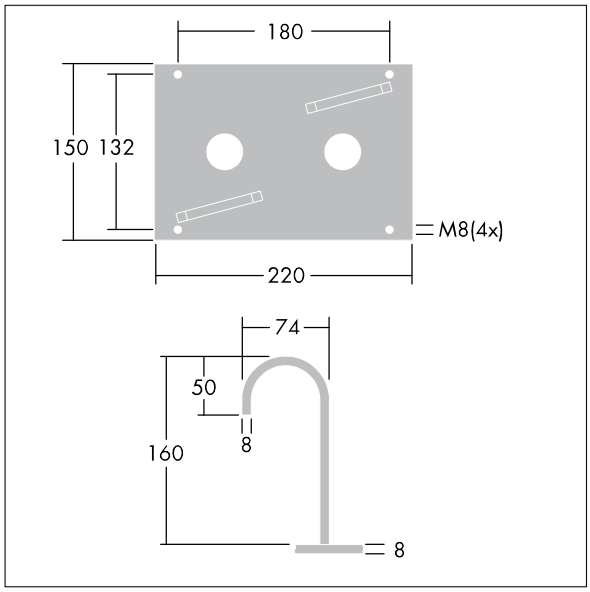

TLG_LINN_M_LDFLANGE.wmf

Die mit * gekennzeichneten Werte sind Bemessungswerte. Die Werte gelten, wenn nicht anders angegeben, für eine Umgebungstemperatur von 25°C.

Die Produkte von Thorn Lighting unterliegen einer kontinuierlichen Weiterentwicklung. Wir behalten uns vor, ohne weitere Publikation technische oder formale Änderungen an unseren Produkten vorzunehmen.
© Thorn Lighting