Volupto

96631902 VO 18L35-740 SF RS CL2 W5 T60 ANT

ISO 9223 C5 | IP66 | IK10

Volupto

Eine smarte LED-Leuchte zur Mastaufsatzmontage. Lichtverteilung: radial symmetrisch. Programmierbar LED-Treiber mit 18 LEDs, betrieben bei 350mA. Schutzklasse II, IP66, IK10. Leuchtendach und Sockel: Aluminiumdruckguss, pulverbeschichtet in THORN DUNKELGRAU, strukturiert, (ähnlich DB 703 / AKZO 900), texturiert, korrosionsbeständig. Abdeckung: UV-stabilisiertes Polycarbonat (PC). Inklusive LED-Modul mit 4000K Mit 5m Kabel vorverdrahtet. Mastaufsatzmontage auf Ø60mm Mastzopf

Abmessungen: Ø60/406 x 571 mm
Leuchten Leistung: 19,5 W
Leuchten Lichtstrom: 2856 lm
Leuchten Lichtausbeute: 146 lm/W
Gewicht: 7,48 kg
Windangriffsfläche: 0.143 m²

TLG_VOLU_F_Side.jpg

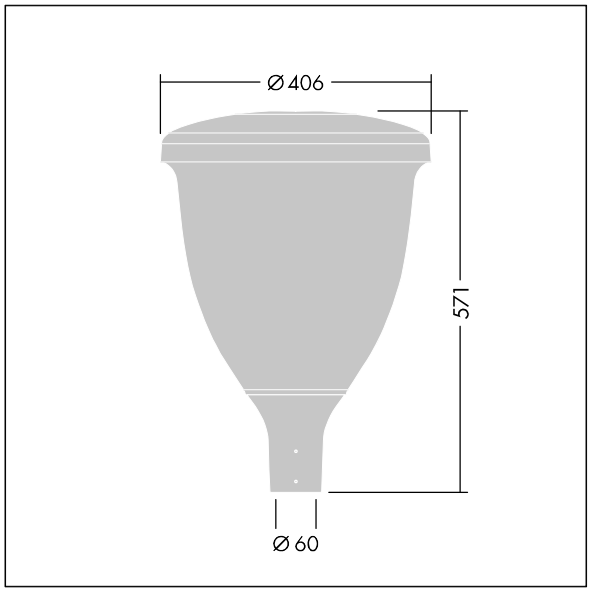

TLG_VOLU_M_60.wmf

Dieses Produkt enthält eine Lichtquelle der Energieeffizienzklasse D.

Die mit * gekennzeichneten Werte sind Bemessungswerte. Thorn setzt bewährte und geprüfte Komponenten von führenden Lieferanten ein. Dennoch kann es bei einzelnen LEDs während ihrer Nennlebensdauer vereinzelt zu technologisch bedingten Ausfällen kommen. Laut internationalen Standards besteht für den Nominallichtstrom und die Anschlusslast eine Toleranz von ± 10 %. Die Werte gelten, wenn nicht anders angegeben, für eine Umgebungstemperatur von 25°C.

Die Produkte von Thorn Lighting unterliegen einer kontinuierlichen Weiterentwicklung. Wir behalten uns vor, ohne weitere Publikation technische oder formale Änderungen an unseren Produkten vorzunehmen.
© Thorn Lighting

Volupto

96631902 VO 18L35-740 SF RS CL2 W5 T60 ANT

Die Produkte von Thorn Lighting unterliegen einer kontinuierlichen Weiterentwicklung. Wir behalten uns vor, ohne weitere Publikation technische oder formale Änderungen an unseren Produkten vorzunehmen.
© Thorn Lighting