THORN

96632661 <ORUS 1L50-827 BPS CL1 MFX ST-WB GY

ISO 9223 C3	IP66	IK10				

Innovative LED-Straßenleuchte für Nebenstraßen für Montagebefestigung mit Flat Beam®-Technologie. 1 LED betrieben mit 500mA. Optik: Ausgestattet mit 50% Leistungsreduktionsschaltung, aktiviert 3 Std. vor und 5 Std. nach einer berechneten Mitternacht. Kann bei der Installation mit einem leicht zugänglichen internen Schalter bzw. Kabel-Klemme deaktiviert werden. Anliegerstraße, mit Blende. Erreicht Beleuchtungsstandards bei Montagehöhe von 0,9m. IP66, IK10, Schutzklasse I. Gehäuse: Aluminium druckguss, pulverbeschichtet, texturiert, hellgrau 150 (ähnlich RAL 9006). Abdeckung: Polycarbonat (PC), UV-stabilisiert, geschützt gegen Graffiti und mit einer zusätzlichen, kratzfesten Sonderbeschichtung. Befestigungen: Edelstahl, mit Ecolubric® behandelt. Inklusive LED-Modul mit 2700K..

Aufgrund der einzigartigen Berechnungsanforderungen dieses Produkts sind hier keine photometrischen Daten angegeben. Ihr lokaler Vertreter berät Sie jedoch gern in Design-Fragen.

Abmessungen: 540 x 463 x 193 mm
Gewicht: 9,2 kg
Leuchten Leistung: 21 W

TLG_ORUS_F_LEDMFXPDB.jpg

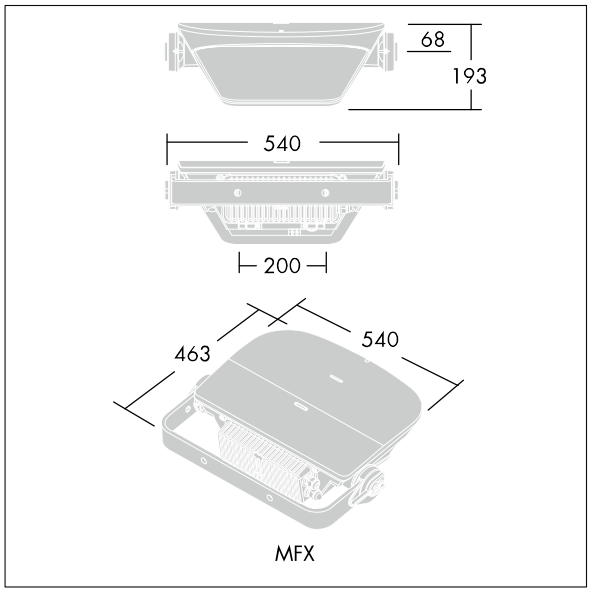

TLG_ORUS_M_LD1c.wmf

Dieses Produkt enthält eine Lichtquelle der Energieeffizienzklasse E.

Die mit * gekennzeichneten Werte sind Bemessungswerte. Thorn setzt bewährte und geprüfte Komponenten von führenden Lieferanten ein. Dennoch kann es bei einzelnen LEDs während ihrer Nennlebensdauer vereinzelt zu technologisch bedingten Ausfällen kommen. Laut internationalen Standards besteht für den Nominallichtstrom und die Anschlusslast eine Toleranz von ± 10 %. Die Werte gelten, wenn nicht anders angegeben, für eine Umgebungstemperatur von 25°C.

Die Produkte von Thorn Lighting unterliegen einer kontinuierlichen Weiterentwicklung. Wir behalten uns vor, ohne weitere Publikation technische oder formale Änderungen an unseren Produkten vorzunehmen.
© Thorn Lighting