Contrast

96633434 CONT3 4L50-830 NB NG IO ANT

ISO 9223 C5		IP66	IK08		CE		Ta - 20 +35

Contrast

Ein Mini-Architektur-Montagebefestigung LED Fluter, mit 4 LEDs, betrieben mit 500mA, Lichtverteilung: schmal. :. Vorverdrahtet mit IP66-Anschluss, Vorschaltgerätebox ist separat zu bestellen. Schutzklasse II, IP66, IK08. Gehäuse: Aluminium (EN AC-44300)druckguss, THORN DUNKELGRAU, strukturiert, (ähnlich DB 703 / AKZO 900) Kompatibel für Küstengebiete. pulverbeschichtet, texturiert. Glas: vergütet, 5 mm stark. Dichtung: EPDM. Schrauben: Geomet. Inklusive LED-Modul mit 3000K

,

Abmessungen: Ø83 x 103 mm
Leuchten Leistung: 8 W
Leuchten Lichtstrom: 466 lm
Leuchten Lichtausbeute: 58 lm/W
Gewicht: 1,02 kg

TLG_CON3_F_XS.jpg

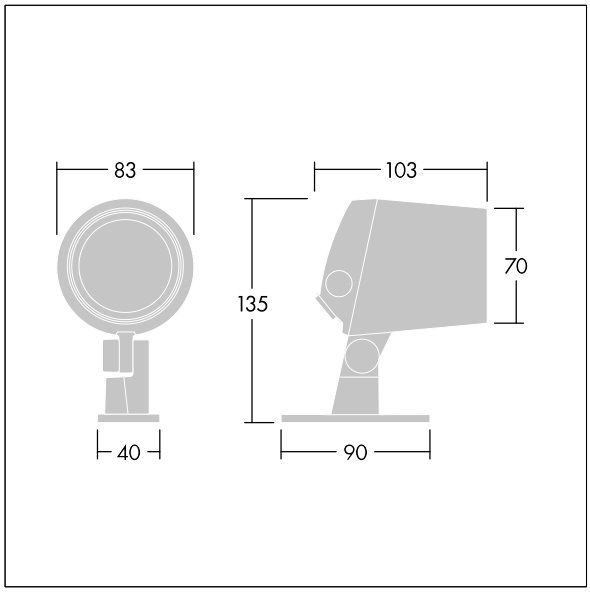

TLG_CONL_M_4L.wmf

Dieses Produkt enthält eine Lichtquelle der Energieeffizienzklasse F.

Die mit * gekennzeichneten Werte sind Bemessungswerte. Thorn setzt bewährte und geprüfte Komponenten von führenden Lieferanten ein. Dennoch kann es bei einzelnen LEDs während ihrer Nennlebensdauer vereinzelt zu technologisch bedingten Ausfällen kommen. Laut internationalen Standards besteht für den Nominallichtstrom und die Anschlusslast eine Toleranz von ± 10 %. Die Werte gelten, wenn nicht anders angegeben, für eine Umgebungstemperatur von 25°C.

Die Produkte von Thorn Lighting unterliegen einer kontinuierlichen Weiterentwicklung. Wir behalten uns vor, ohne weitere Publikation technische oder formale Änderungen an unseren Produkten vorzunehmen.
© Thorn Lighting

Contrast

96633434 CONT3 4L50-830 NB NG IO ANT

Die Produkte von Thorn Lighting unterliegen einer kontinuierlichen Weiterentwicklung. Wir behalten uns vor, ohne weitere Publikation technische oder formale Änderungen an unseren Produkten vorzunehmen.
© Thorn Lighting