Champion

96679507 <ALTISLEDG3 GB 264L105 200-440 DA LA

	IP66	IK08		CE	

Champion

Programmierbarer 1000-W-LED-Treiber (Schutzklasse I, DALI 2) mit 2 unabhängigen Ausgangskanälen und IP66-Gehäuse für TV-Übertragungen. Passend für spezifische 264 LED Altis- und Champion-Fluter. Installation in bis zu 200 m Entfernung zum Fluter möglich. Nominelle Eingangsspannung: 200-440. Ausgangsstrom: 1050 mA. Mit DALI 2 konfigurierbarem Einzelkanal. Erfüllt IEEE 1789-empfohlene Praxis bei Flackern. Geeignet für Zeitlupeaufnahmen. Überspannungsschutz: 10 kV sowohl im allgemeinen als auch im Differenzmodus.

Netzanschluss über Anschlussklemmen. Netzanschluss muss den vor Ort gültigen Bestimmungen gemäß gesichert sein.

Gewicht: 5,4 kg

TLG_ALTS_F_3GBPDB_LGY.jpg

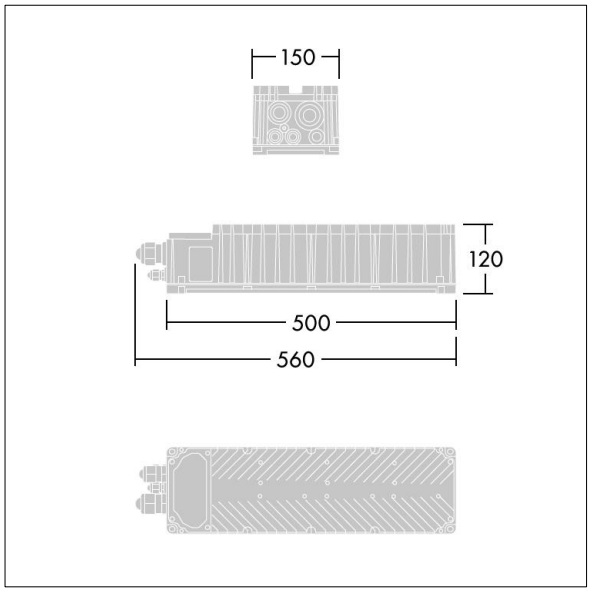

TLG_ALSA_M_GEARBOX.wmf

Die mit * gekennzeichneten Werte sind Bemessungswerte. Die Werte gelten, wenn nicht anders angegeben, für eine Umgebungstemperatur von 25°C.

Die Produkte von Thorn Lighting unterliegen einer kontinuierlichen Weiterentwicklung. Wir behalten uns vor, ohne weitere Publikation technische oder formale Änderungen an unseren Produkten vorzunehmen.
© Thorn Lighting