Urba

96271169 <URBA S 36L35 EPR BK CL2 8M MTP76 L740

ISO 9223 C5		IP66	IK09		CE		

Urba

Lanterne d’éclairage urbain LED, Small avec 36 LED alimentées en 350mA et optique pour Prismatique. Electronique, non gradable. Classe électrique II, IP66, IK08. Corps : aluminium fonderie, texturé noir. Fermeture : verre prismatique. Pré-câblé avec 8 m de câble. Montage top sur mât de Ø 76mm. Livré avec LED 4 000 K.

Dimensions : 738 x 336 x 345 mm
Puissance du luminaire: 39 W
Poids : 10,5 kg
Scx : 0.1 m²

TLG_URBA_F_SMTPBKPDB.jpg

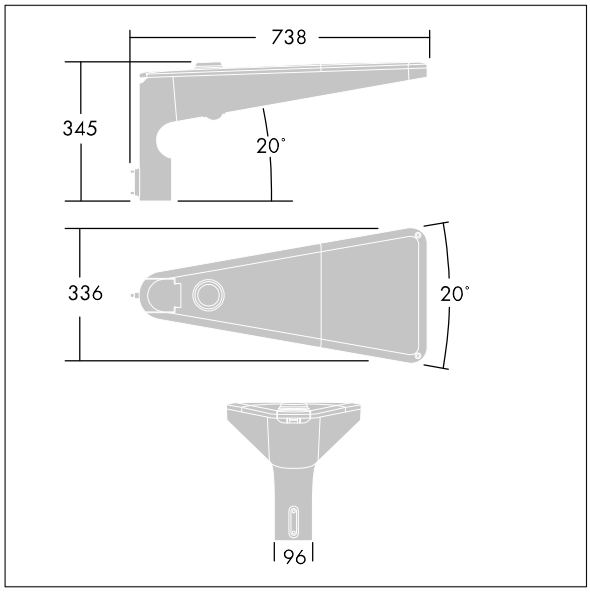

TLG_URBA_M_MTP70S.wmf

Ce produit contient une source lumineuse de classe d’efficacité énergétique D.

Toutes les valeurs marquées d'un * sont des valeurs nominales. Thorn utilise des composants testés et éprouvés, en provenance des meilleurs fournisseurs. Dans certains cas isolés, il se peut qu’il y ait des pannes de nature technologique au niveau des LED individuels, pendant le cycle de vie nominal du produit. Les normes internationales fixent la tolérance du flux initial et de la charge associée à ± 10 %. Sauf indication contraire, les valeurs sont applicables pour une température ambiante de 25 °C.

Les produits de Thorn Lighting sont perfectionnés en permanence. Nous nous réservons le droit d'apporter des modifications à nos produits sans autres publications.
© Thorn Lighting